SENSING FLUID EXCELLENCE.
Fluid.iO® Sensor + Control GmbH & Co. KG

Tel: +49-6251-8462-0
Fax: +49-6251-8462-72
E-Mail: info@fluidio.de
Web: www.fluidio.de

Fluid.iO | E.L.B. FÜLLSTANDSGERÄTE

TECHNIK FÜR SICHERHEIT UND UMWELT

SAFETY AND ENVIRONMENTAL TECHNOLOGY

Magnettauchsonden
Typ T-205
PPH und Edelstahl 1.4571

Immersible Magnetic Probes
Type T-205
PPH and Stainless steel 1.4571

Technische Daten Typ T-205 PPH

Schutzart EN 60529	IP 65
Schwimmertyp	1 x Typ12 (13)
Anschlusskabel	LiYY-Kabel 0,14 mm² PVC-Litze 0,24 mm²
Betriebs-temperatur	max. 60 °C
Betriebsdruck	drucklos
Mediendichte	Typ 12: 0,93 g/cm³ Typ 13: 0,68 g/cm³
Anzahl Kontakte	1 x Schließer/Öffner durch 180°-Drehung des Schwimmers
Schaltstrom	1 A
Schaltspannung	250 V AC
Schaltleistung	50 W/VA

Technical Data Type T-205 PPH

System of protection EN 60529	IP 65
Float type	1 x type 12 (13)
Cable	cable LiYY 0,14 mm² flex PVC 0,24 mm²
Operating temperature	max. 60 °C
Operating pressure	depressurized
Media density	type 12: 0,93 g/cm³ type 13: 0,68 g/cm³
Number of contacts	1 x NO/NC through 180° rotation of float
Switching current	1 A
Switching voltage	250 V AC
Switching capacity	50 W/VA

Maßzeichnungen Dimensional Drawings

T-205

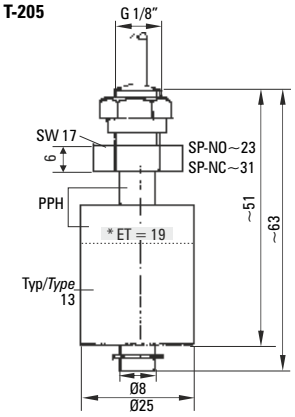

T-205-S

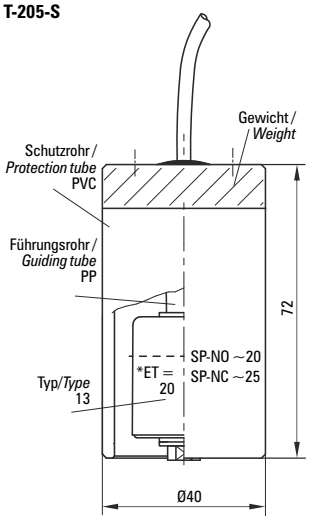

*Eintauchtiefe bei Dichte 1
Immersion depth at density 1

Bemaßung in mm / *Dimensioning in mm*

SIL optional

T-205

T-205-S

Typenschlüssel / Type Key Typ / Type T-205 PPH

T205 [ ][ ][ ][ ][ ][ ][ ][ ][ ][ ][ ]

Grundbezeichnung (Rohr Ø 8 mm) / *Basic designation(pipe Ø 8 mm)*

Material Rohr und Verschraubung / *Material of pipe and screw union*
PP = Polypropylen / *Polypropylene*

Gewinde / Thread
I1/8" = G 1/8" für Innenmontage / *G 1/8" for internal assembly*
A11/2" = G 1½" für Außenmontage / *G 1½" for external assembly*
S = mit Schutzrohr (LiYY-Kabel 0,34 mm²) / *with protection tube (cable LiYY 0,34 mm²)*

Anzahl Schwimmer / *No. of floats*
1x = 1 Schwimmer / *1 float*
2x = 2 Schwimmer usw. / *2 floats etc.*

Schwimmerausführungen / Float models
12 = Zylinder PP 19 mm Ø, Rohr PP (nur 1 Schwimmer möglich) / *cylinder PP 19 mm Ø, pipe PP (only 1 float possible)*
13 = Zylinder PP 25 mm Ø, Rohr PP (nur 1 Schwimmer möglich) / *cylinder PP 25 mm Ø, pipe PP (only 1 float possible)*

Anschluss / *Connection*
LY = __ mm Kabel LiYY 0,14 mm² (Rohr PP, Standard 1000 mm) / *__ mm = cable LiYY 0,14 mm² (pipe PP, standard 1000 mm)*
LI = __ mm Litze PVC 0,24 mm² (Standard 1000 mm) / *__ mm = flex PVC 0,24 mm² (standard 1000 mm)*

siehe Typenschlüssel Prospekt 06-00-02E
see type key on folder 06-00-02E

Optional: SIL
„Safty Integrity Level"
1 = SIL 1

Technische Daten Typ T-205 VA

Schutzart EN 60529	IP 65
Schwimmertyp	max. 2 x Typ 08
Anschlusskabel	Silikon Litze
Gleitrohrlänge	max. 1000 mm
Betriebstemperatur	max. 100 °C
Betriebsdruck	max. 10 bar (Zylinder)
Mediendichte	Typ 08: 0,78 g/cm³
Anzahl Kontakte	max. 2 x Schließer/ Öffner wahlweise durch 180°-Drehung des Schwimmers bei 2 Schwimmern
Schaltstrom	1 A
Schaltspannung	250 V AC
Schaltleistung	50 W/VA
Mindestkontakt-tabstand bei mehreren Schwimmern	Typ 08: 50 mm

Technical Data Type T-205 VA

System of protection EN 60529	IP 65
Float type	max. 2 x Typ 08
Cable	Silicone flex
Pipe length	max. 1000 mm
Operating temperature	max. 100 °C
Operating pressure	max. 10 bar (cylinder)
Media density	type 08: 0,78 g/cm
Number of contacts	max. 2x NO/NC selectable through 180° rotation of float with 2 floats
Switching current	1 A
Switching voltage	250 V AC
Switching capacity	50 W/VA
Minimum contact gap with a number of floats	type 08: 50 mm

Maßzeichnungen Dimensional Drawings

T-205

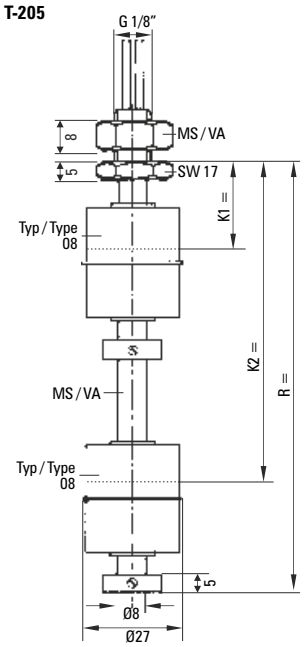

T-205

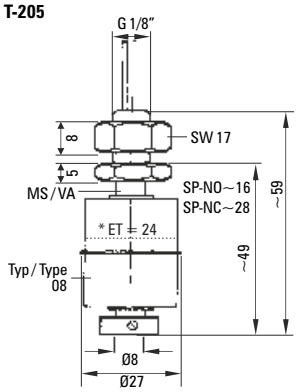

*Eintauchtiefe bei Dichte 1
Immersion depth at density 1

SIL optional

T-205

Typenschlüssel / Type Key

Typ / Type T-205 VA

Grundbezeichnung (Rohr Ø 8 mm) / *Basic designation(pipe Ø 8 mm)*

Material Rohr und Verschraubung / *Material of pipe and screw union*
VA = Edelstahl 1.4571 / *Stainless steel 1.4571*

Gewinde / Thread
I1/8" = G 1/8" für Innenmontage / *G 1/8" for internal assembly*
A1" = G 1" für Außenmontage / *G 1" for external assembly*
A11/2" = G 1½" für Außenmontage / *G 1½" for external assembly*

Anzahl Schwimmer / *No. of floats*
1x = 1 Schwimmer / *1 float*
2x = 2 Schwimmer usw. / *2 floats etc.*

Schwimmerausführungen / Float models
08 = Zylinder Edelstahl 1.4571 27 mm Ø (Rohr VA)
cylinder Stainless steel 1.4571 27 mm Ø (pipe VA)

Anschluss / *Connection*
SI = __ mm Litze Silikon (Standard 1000 mm) /
__ mm = flex Silicone (standard 1000 mm)

siehe Typenschlüssel Prospekt 06-00-02E
see type key on folder 06-00-02E

Optional: SIL
„Safty Integrity Level"
1 = SIL 1

T205 [ ][ ][ ][ ][ ][ ][ ][ ][ ][ ][ ][ ][ ]

Irrtümer und Änderungen vorbehalten. ***Subject to change without prior notice, errors excepted.***

Bemaßung in mm / *Dimensioning in mm*
Fluid.iO-DB-240116-TOLI

SENSING FLUID EXCELLENCE.
Fluid.iO® Sensor + Control GmbH & Co. KG
Tel: +49-6251-8462-0
Fax: +49-6251-8462-72
E-Mail: info@fluidio.de
Web: www.fluidio.de

Fluid.iO SENSING FLUID EXCELLENCE